ШАРОВОЙ КРАН СДВОЕННЫЙ

KM 910X.X-DBL
DN 10–200 PN 16, 25, 40, 63, 100, (160, 250)
NPS 3/8″ – 8″ Class 150, 300, 600, (900, 1500)

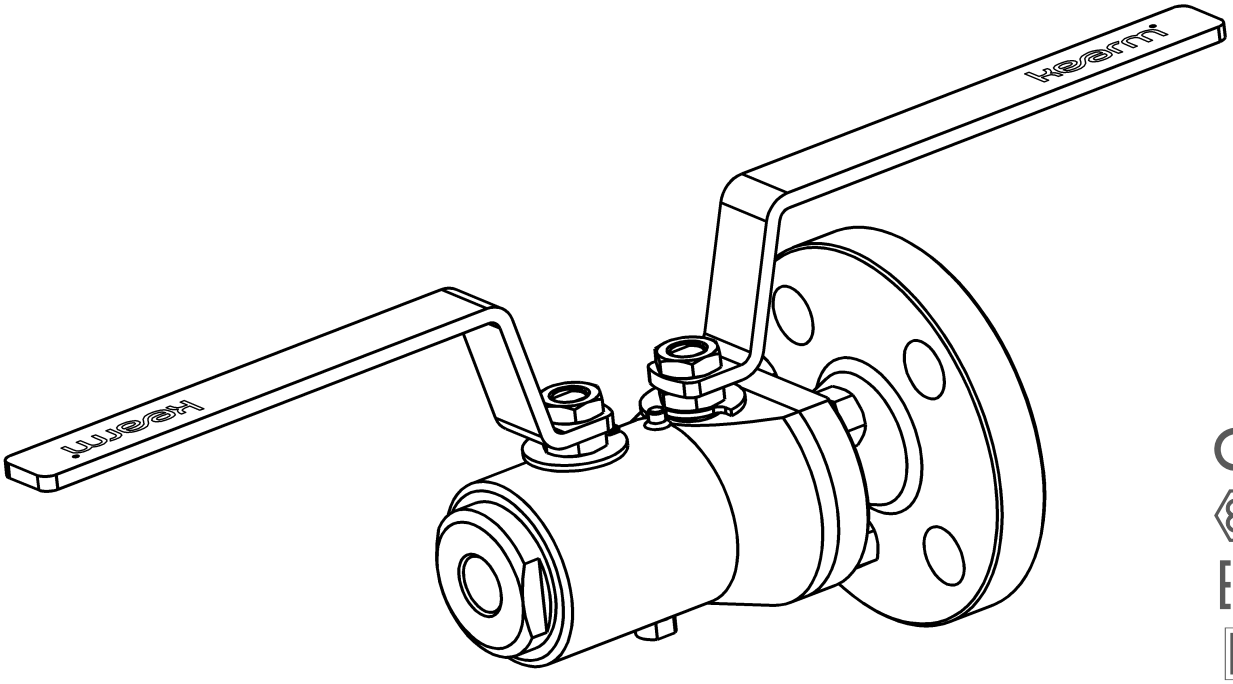

Применение

Шаровые краны сдвоенные в стандартном исполнении запорной арматуры предназначены для полного закрывания или открывания протока рабочей среды. Их нельзя применять в качестве арматуры дросселирующей или регуляционной. Область применения шаровых кранов прямо зависит от применяемых в них материалах, свойствах и температуре рабочей среды.

Техническое описание

Конструкция шарового крана выполнена по EN 1983, или по API 608 и API Spec 6D. Кран в исполнении с двумя плавающими шарами друг за другом для предохранения герметичности. Посадка управляющей цапфы предупреждает вырывание цапфы из корпуса под действием давления рабочей среды, внутренние детали электропроводно соединены для предупреждения возникновения электростатического разряда (антистатическая конструкция).

Управление

- ручной рычаг
- ручной маховик с редуктором
- пневмопривод
- электропривод

Размеры присоединительных фланцев под приводы по стандарту ISO 5211.

Способ управления указывает третья цифра в типовом обозначении, для рычага это "0", для редукторов и приводов "3" (например, KM 91**3**X.X-DBL).

Присоединение к трубопроводу

- фланцевые – по EN ISO 1092-1 тип ASME B16.5
- приварные – по EN ISO 17292 тип ASME B16.25z
- резьбовые – внутренняя / наружная резьба
- строительные длины по EN 558-1 тип по ANSI B16.10 тип по требованию заказчика

Испытания

Стандартно по EN 12266-1, или по API 598 или по API spec 6D – без утечки. По требованию заказчика могут проводиться и другие испытания.

Монтаж, обслуживание и техническое обслуживание

Шаровые краны могут устанавливаться в произвольном положении. Они не предъявляют никаких специальных требований к техническому обслуживанию и регулировке. Являются управляемыми при полном перепаде давления, равном PN.

Принадлежности, доработка и услуги по выбору

- отличающиеся присоединительные размеры или их комбинации
- конструкция "fire-safe" – огнестойкость по EN ISO 10497 (API 607)
- замыкаемый рычаг с висячим замком – для фиксации положения запорного элемента
- удлиненная цапфа – например, из-за теплоизоляции трубопровода и арматуры
- датчики концевых положений
- документация по EN 10204 3.1 или 3.2
- специальные доработки по требованию заказчика
- арматура в исполнении для рядов давлений PN 160, 250
- исполнение согласно требованию стандарта NACE MR 0175 или ISO 15156

Взглядом к индивидуальным решением каждого заказа невозможно указать все параметры шаровых кранов.

Для получения предложения, соответствующего Вашим требованиям без колебаний контактируйте наш офис.