ШАРОВОЙ КРАН ТРЕХХОДОВОЙ ФЛАНЦЕВЫЙ ДЛЯ ВЫСОКИХ ТЕМПЕРАТУР

KM 9308.X-01-HT

DN 10–100 PN 16–160

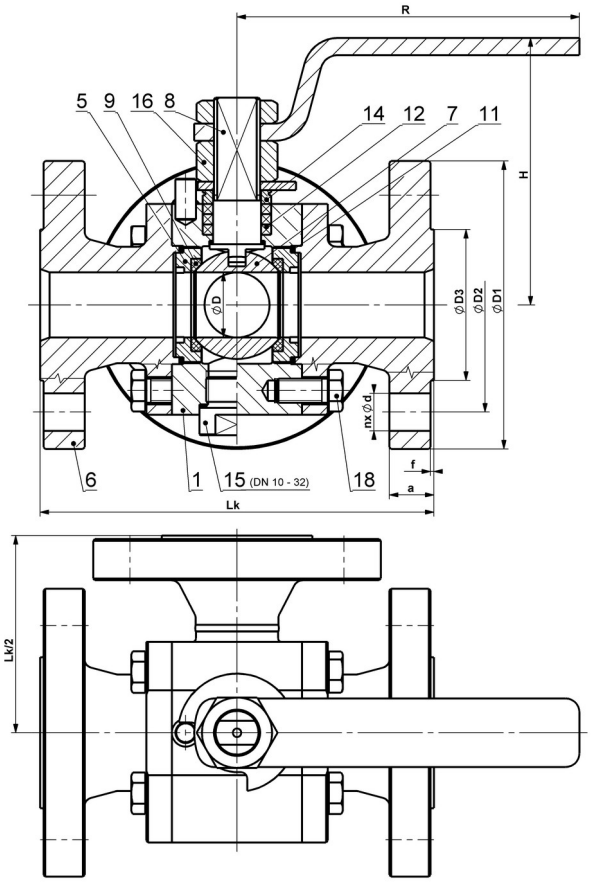

Материалы

Тип KM 9308.**X**-01-HT		Материал				
		Углеродистая сталь		Легированная сталь	Коррозиестойкая сталь	
Позиция	Деталь	**X=1** Для температур от −20 °C до +300 °C	**X=5** Для температур от −46 °C до +400 °C	**X=8** [1] Для температур от 0 °C до +500 °C	**X=3** [1] Для температур от −60 °C до +500 °C	**X=4** [1] Для температур от −60 °C до +500 °C
1	Корпус	1.0577, S355J2	1.0565, A350 LF2, P355NH	1.5415, 16Mo3	1.4541, A182 F321	1.4571, A182 F316
5	Корпус седла					
6	Крышка					
7	Шар	1.4021, ČSN 17 027	1.4021, ČSN 17 027	1.4923		
8	Цапфа		1.4541, A182 F321			
9	Седло	Карбон+Сб				
11	Прокладка	Графит				
12	Набивка	Графит				
14	Крышка сальника	1.4021, ČSN 17 027				
15	Пробка	1.0577, S355J2	1.0565, A350 LF2	1.5415, 16Mo3	1.4541, A182 F321	1.4571, A182 F316
16	Гайка	Cl.8, A2-70, A194 Gr. 2H	A2-70, A194 Gr. 7	A2-70 [2], A194 Gr. 2H	A2-70 [2], A194 Gr. 8	
18	Винт	8.8, A2-70, A193 B7	A2-70, A320 L7	A193 B7	A2-70 [2], A193 B8 [2], 1.4980	

[1] = для температур выше +400 °C для неокислительных жидкостей.
[2] = материал только до +400 °C. Другие материалы по требованию (P265GH, 1.4306, 1.4462, 1.7335 и т.д.).

Размеры и массы

	DN	⌀D	⌀D1	⌀D2	⌀D3	f	a	n	d	Lk	H	R	Hm / W
PN 16, 25, 40	10	9,5	90	60	40	2	16	4	14				
	15	14	95	65	45	2	16	4	14				
	20	20	105	75	58	2	18	4	14				
	25	25	115	85	68	2	18	4	14	160	123	250	8,6
	32	30	140	100	78	2	18	4	18				
	40	38	150	110	88	2	18	4	18				
	50	47	165	125	102	2	20	4	18				
	65	62	185	145	122	2	22	8	18				
	80	76	200	160	138	2	24	8	18	310	197	630	52

	DN	⌀D	⌀D1	⌀D2	⌀D3	f	a	n	d	Lk	H	R	Hm / W
PN 16	100	95	220	180	158	2	20	8	18				

	DN	⌀D	⌀D1	⌀D2	⌀D3	f	a	n	d	Lk	H	R	Hm / W
PN 25 PN 40	100	95	235	190	162	2	24	8	22				

	DN	⌀D	⌀D1	⌀D2	⌀D3	f	a	n	d	Lk	H	R	Hm / W
PN 63, 100	10	9,5	100	70	40	2	20	4	14				
	15	14	105	75	45	2	20	4	14				
	20	19	130	90	58	2	22	4	18				
	25	25	140	100	68	2	24	4	18				
	32	30	155	110	78	2	24	4	22				
	40	38	170	125	88	2	26	4	22	220	143	250	21,7

	DN	⌀D	⌀D1	⌀D2	⌀D3	f	a	n	d	Lk	H	R	Hm / W
PN 63	50	47	180	135	102	2	26	4	22	230	162	350	30
	65	62	205	160	122	2	26	8	22				
	80	76	215	170	138	2	28	8	22				
	100*	95	250	200	162	2	30	8	26				

* = рекомендуется редуктор, ** = только с редуктором. Размеры в мм, масса в кг. Размеры для PN 160 по требованию.

Применение

Запорной арматуры предназначены для изменения протока рабочей среды. Их нельзя применять в качестве арматуры дросселирующей или регуляционной. Для температур до +500 °C (для температур выше +400 °C для неокислительных жидкостей).

Подходит для:
- воды, водяного пара, газа, масла, теплоносителей и других жидкостей и газов без механических нечистот.

Утверждён для::
- жидкостей в группах 1 (опасных) и 2 по 2014/68/EC.

Характеристики

- плавающий шар,
- полный проход,
- антистатическая конструкция,
- цапфа защищенный от выпуска (anti-blow-out),
- проход шара в форме „L“- или „T“-образным.

Управление

- ручной рычаг,
- ручной маховик с редуктором,
- пневмопривод,
- электропривод.

Соблюдение стандартов

- EN 1983,
- EN 12516-1,
- EN 1092-1,
- EN 558-1 ряд 1, или ненормализованные,
- EN ISO 5211,
- EN ISO 80079–36 (ATEX) – II 2G Ex h IIB T6…T3 Gb,
- ГОСТ 31441.1: Ex II Ga/Gb IIB Tx X.

Испытания

- EN 12266-1, степень герметичности A – без утечек.

График давления и температуры

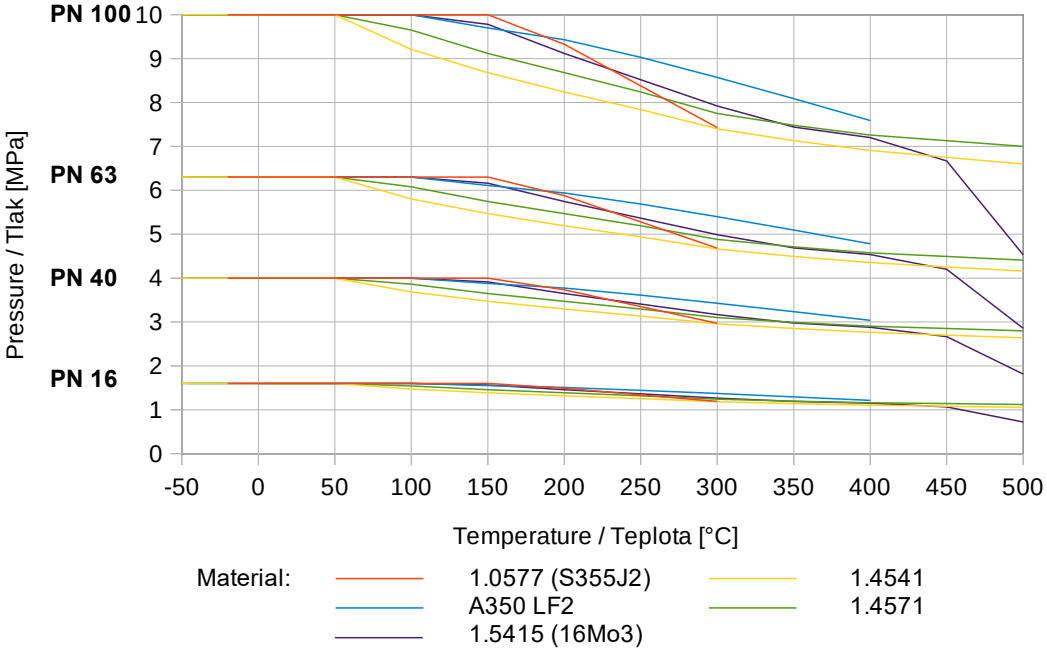

Схема протока

Кран оснащен двумя седлами для уплотнения шара, центральный присоединительный трубопровод без седла. Источник рабочей среды под давлением **может присоединяться только к центральному присоединению**, крайние присоединения предназначены только для выхода. Возможные формы протока приведены на схемах, другие возможности можно проконсультировать по телефону.

Шар „L“ – два положения

Вариант L221

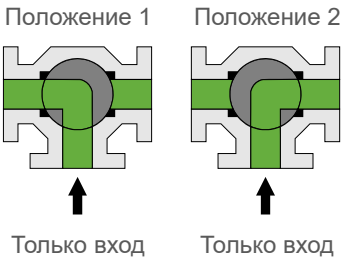

Шар „T“ – три положения

Вариант T231

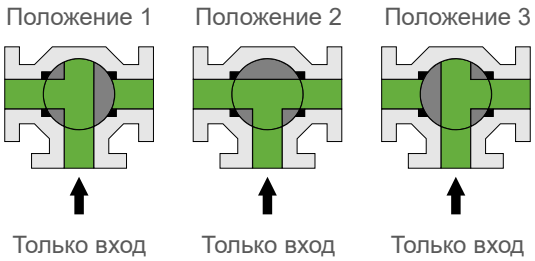

Обозначение типа

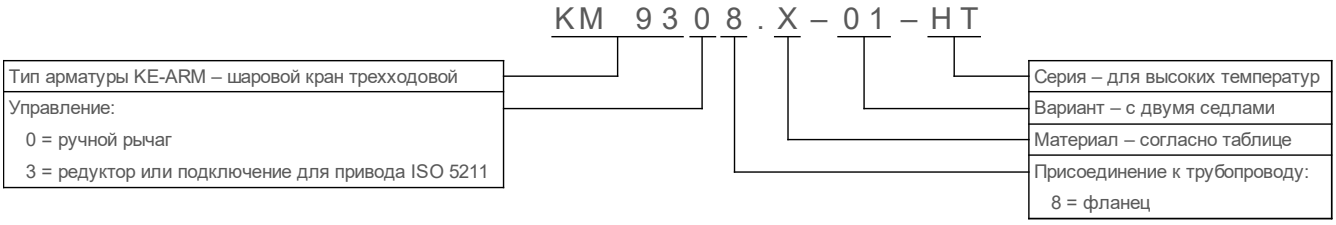

Принадлежности, доработка и услуги по выбору

- отличающиеся присоединительные размеры или комбинации присоединительных концов,
- исполнение уплотнительного выступа (паз, шип, выточка, выступ, канавка под круглое уплотнитель. кольцо, RTJ),
- подключение для привода в соответствии с ISO 5211,
- конструкция "fire-safe" – огнестойкость по EN ISO 10497 (API 607),
- нагревательная рубашка - для поддержания жидкости в жидком состоянии,
- замыкаемый рычаг с висячим замком,
- удлиненная цапфа - например, из-за теплоизоляции трубопровода и арматуры,
- исполнение согласно требованию TA-Luft или EN 15848-1,
- датчики концевых положений,
- документация по EN 10204 3.2,
- специальные доработки по требованию заказчика,
- исполнение согласно требованию стандарта NACE MR 0175 или ISO 15156 для сред, содержащих сероводород (H_2S),
- исполнение согласно требованиям стандартов API,
- исполнение согласно требованию стандарта EN ISO 17292,
- для применения в потенциально взрывоопасных средах в соответствии с директивой ТР ТС 012/2011:
    - Ex I Ma,
    - Ex II Ga/Gb IIC Tx X,
    - Ex III Da/Db Tx X.